SNATCH BLOCK
重 力 滑 车

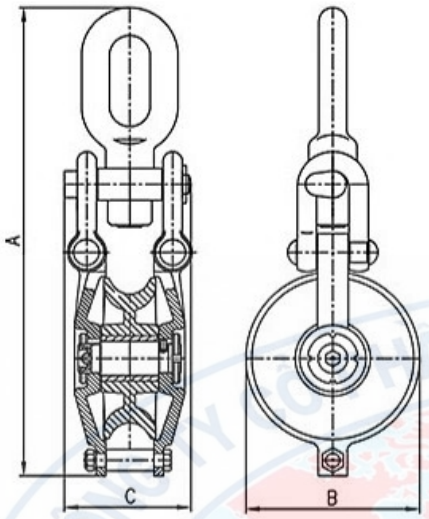



SINGLE MARINE SNATCH GUIDE BLOCKS
单轮船用开口导向滑车
HC

TYPE	DHC3x1KBL	DHC5x1KBL
S.W.L KN(t)	30 (3)	50 (5)
T.L KN(t)	90 (9)	150 (15)
DIMENSIONS (mm) A	413	437
B	140	162
C	84	89
N.W. (kg)	10	12
FOR WIRE DIA (mm)	18-20	20-22

TYPE	S.W.L KN(t)	T.L KN(t)	FOR WIRE DIA (mm)	A (mm)				B	C	D	N.W. (kg)			
				L type	N type	Y type	Q type				L type	N type	Y type	Q type
6-HC 2x1	20 (2)	80 (8)	10-13	429	384	384	401	156	132	100	11	11	11	12.5
8-HC 3x1	30 (3)	120 (12)	16-20	568	482	482	501	196	164	124	20	20	20	22
10-HC 3x1	30 (3)	120 (12)	16-20	606	551	551	570	260	224	124	27	27	27	30
12-HC 5x1	50 (5)	200 (20)	20-22	685	643	643	658	300	260	134	40	40	41	46
14-HC 5x1	50 (5)	200 (20)	20-24	796	737	737	750	340	300	151	55	55	55	59
16-HC 10x1	100 (10)	400 (40)	24-26	945	881	881	897	406	356	190	100	100	102	110
17-HC 16x1	160 (16)	640 (64)	26-28	1018	948	948	968	430	378	192	125	125	128	132
18-HC 20x1	200 (20)	800 (80)	26-28	1095	1035	1035	1055	460	410	210	150	150	155	172

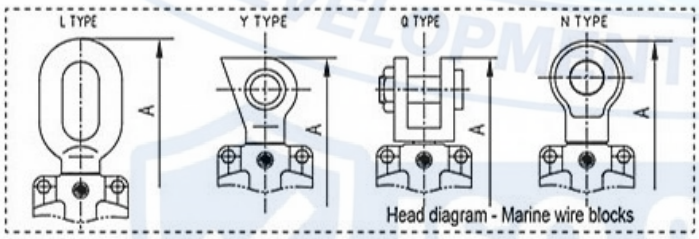

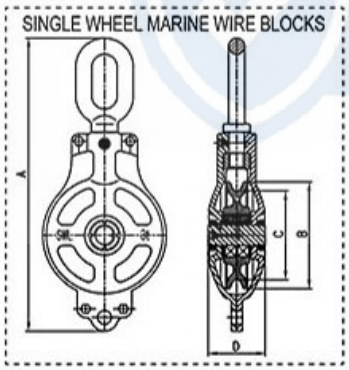

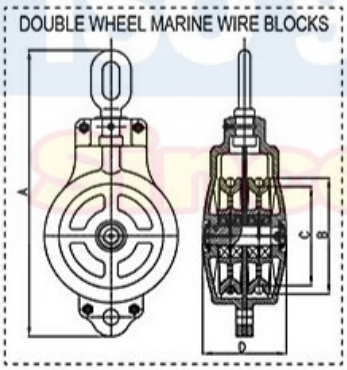



DOUBLE WHEEL MARINE WIRE BLOCKS
双轮船用钢索滑车
DHC

TYPE	S.W.L KN(t)	T.L KN(t)	FOR WIRE DIA (mm)	A (mm)				B	C	D	N.W. (kg)			
				L type	N type	Y type	Q type				L type	N type	Y type	Q type
8-HC 5x2	50 (5)	100 (10)	16-20	562	498	498	517	194	164	166	30	30	30.5	32
10-HC 8x2	80 (8)	160 (16)	16-20	642	600	600	615	260	224	180	50	51	51	55
12-HC 10x2	100 (10)	200 (20)	20-22	730	680	680	688	300	260	205	70	70	70	74
14-HC 16x2	160 (16)	320 (32)	20-24	840	773	773	790	340	295	250	110	111	112	118
16-HC 20x2	200 (20)	400 (40)	24-26	1035	945	945	913	406	356	271	140	143	143	157
17-HC 25x2	250 (25)	500 (50)	26-28	1074	1010	1010	1035	430	378	308	180	182	185	205
18-HC 32x2	320 (32)	640 (64)	26-28	1174	1090	1090	1120	460	410	308	227	230	232	260